igubal®-Stehlager

- wartungsfreier Trockenlauf
- hohe Steifigkeit
- hohe Dauerfestigkeit
- wartungs- und schmiermittelfrei
- in Medien einsetzbar
- hohe radiale Belastungen

igubal®-Stehlager

igubal®-Stehlager sind besonders einfach zu montierende Lagereinheiten, die Fluchtungsfehler ausgleichen und Kantenpressungen vermeiden.

Wann nehme ich sie?

- Wenn Chemikalienbeständigkeit gewünscht ist
- Wenn eine kostengünstige Alternative gewünscht ist
- Wenn schmutzunempfindliche Lager benötigt werden
- Wenn Fluchtungsfehler ausgeglichen werden sollen
- Wenn komplett geteilte Bauteile benötigt werden

Wann nehme ich sie nicht?

- Wenn Temperaturen über +80 °C herrschen
- Wenn ein integrierter Stellring benötigt wird
- Wenn Abmessungen über 50 mm benötigt werden
- Wenn Rotationsgeschwindigkeiten von über 0,5 m/s realisiert werden sollen

Temperatur

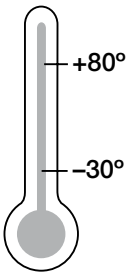

Lieferprogramm

6 Bauformen
Ø 5–50 mm

igubal®-Stehlager | Anwendungsbeispiele

Typische Industriezweige und Anwendungsbereiche

● Anlagenbau ● Maschinenbau
● Verpackung u. v. m.

Technik verbessern und Kosten senken – 110 weitere spannende Anwendungsbeispiele online ▶ www.igus.de/igubalPraxis

Steinbearbeitung

▶ www.igus.de/solar

Druckanlagen in der Papierindustrie

▶ www.igus-packaging.de

igubal®-Stehlager | Technische Daten

Vorteile

- wartungsfreier Trockenlauf
- hohe Steifigkeit
- hohe Dauerfestigkeit bei wechselnden Belastungen
- Ausgleich von Fluchtungsfehlern
- Ausgleich von Kantenbelastungen
- korrosionsbeständig
- chemikalienbeständig
- hohes Dämpfungsvermögen
- geeignet für rotierende, oszillierende und lineare Bewegungen
- sehr geringes Gewicht
- hohe radiale Belastungen
- in Medien einsetzbar
- platzsparend
- einfach montierbar
- Lebensdauer berechenbar
- wartungs- und schmiermittelfrei

Einsatzgebiete

Durch die sphärische Einstellbarkeit sind igubal®-Stehlager hervorragend in der Lage, Fluchtungsfehler, Schiefstellungen und Durchbiegungen von Wellen auszugleichen. Haupteinsatzgebiete sind darum Anwendungen, in denen solche Effekte konstruktiv nicht verhindert werden können.

Toleranzen

Wartungsfreie igubal®-Stehlager werden mit einer Toleranz im Innendurchmesser nach E10 ausgelegt. Die Welle sollte zwischen h6 und h9 toleriert sein. Durch das Lagerspiel können Ausdehnungen der Lager bei Erwärmung ausgeglichen werden.

Montage

igubal®-Stehlager sind für die Befestigung mit zwei Schrauben ausgelegt. Ein exaktes Ausrichten der Lagergehäuse ist nicht erforderlich, da das Gelenklager Fluchtungsfehler selbständig ausgleicht.

Lieferprogramm

igubal®-Stehlager sind lieferbar in den Maßreihen K und E für Wellendurchmesser von 5 bis 50 mm. Die Maßreihe K ist außerdem erhältlich in zölligen Abmessungen. Bitte fragen Sie weitere Abmessungen bei uns an.

Kippwinkel

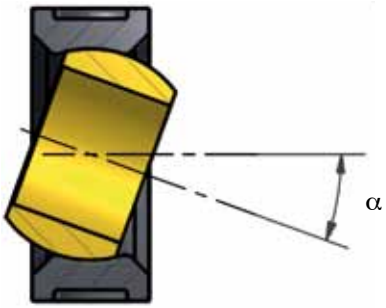

igubal®-Stehlager | Produktübersicht

KSTM/KSTI
Maßreihe K
Standardausführung

▶ Seite 610

KSTM-GT
Maßreihe K
Geteiltes Gehäuse

▶ Seite 612

ESTM
Maßreihe E
Standardausführung

▶ Seite 613

ESTM-GT
Maßreihe E
Geteiltes Gehäuse

▶ Seite 614

ESTM-SL
Maßreihe E
Slim line

▶ Seite 615

AD-01-ESTM
Adapter für Maßreihe E
Standardausführung

▶ Seite 616

igubal®-Stehlager | Lieferprogramm

Stehlager KSTM und KSTI

- wartungsfreier Trockenlauf
- hohe Steifigkeit
- sehr hohe Dauerfestigkeit bei wechselnden Belastungen
- Ausgleich von Fluchtungsfehlern und Kantenbelastungen
- korrosions- und chemikalienbeständig
- hohes Dämpfungsvermögen
- geeignet für rotierende, oszillierende, axiale Bewegungen
- sehr geringes Gewicht
- Maßreihe K in Anlehnung an DIN ISO 12240

Belastungsdaten

Bestellnummer	max. stat. Zugbelastung kurzzeitig [N]	max. stat. Zugbelastung langzeitig [N]	max. axiale stat. Druckbelastung [N]	max. Anzugsmoment für Langlöcher [Nm]	Gewicht [g]
KSTM-05	700	350	300	0,6	1,7
KSTM-06	1.100	550	300	1,3	2,9
KSTM-08	1.300	650	400	1,3	4,6
KSTM-10	1.500	750	500	2,5	8,6
KSTM-12	2.200	1.100	600	2,5	11,8
KSTM-14	2.400	1.200	600	4,5	18,4
KSTM-16	3.000	1.500	1.000	4,5	23,7
KSTM-18	3.500	1.750	1.200	10,5	32,2
KSTM-20	4.700	2.350	1.300	10,5	40
KSTM-22	6.100	3.050	1.400	10,5	54
KSTM-25	6.600	3.300	1.600	10,5	75,3
KSTM-30	8.100	4.050	2.100	21,5	116,8

Belastungsdaten

Bestellnummer	max. stat. Zugbelastung kurzzeitig [N]	max. stat. Zugbelastung langzeitig [N]	max. axiale stat. Druckbelastung [N]	max. Anzugsmoment für Langlöcher [Nm]	Gewicht [g]
KSTI-03	550	275	300	0,6	1,7
KSTI-04	600	300	300	0,6	2,8
KSTI-05	800	400	400	0,8	4,5
KSTI-06	1.000	500	500	1,3	7,5
KSTI-07	1.100	550	600	2,5	9,7
KSTI-08	1.200	600	600	2,5	13,5
KSTI-10	2.100	1.050	800	2,5	21,5
KSTI-12	3.100	1.550	1.200	4,5	33,4
KSTI-16	5.400	2.700	1.600	10,5	85,8

Die maximalen Anzugsmomente in den Langlöchern entsprechen den zulässigen Momenten der jeweiligen Befestigungsschrauben (Festigkeitsklasse 5.8).

igubal®-Stehlager | Lieferprogramm

Stehlager KSTM und KSTI

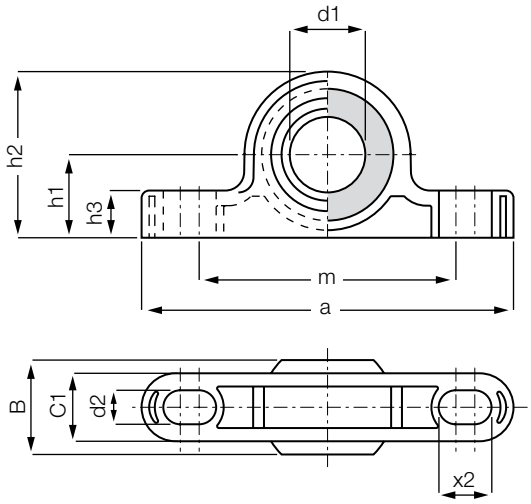

Bestellschlüssel

KSTM-05

- Abmessung
- metrisch
- Stehlager
- Maßreihe

Material:
Gehäuse: **igumid G** ▶ **Seite 983**
Kalotte: **iglidur® W300** ▶ **Seite 657**

Abmessungen [mm]

Bestellnummer	d1 E10	B	C1	h1	h2	m	a	h3	d2	X2	max. Kippwinkel
KSTM-05	5	8	6,0	7	14	25	34	4	3,3	5	30°
KSTM-06	6	9	7,0	10	18	33	43	5,5	4,5	6	29°
KSTM-08	8	12	9,0	10	20	33	47	6	4,5	7	25°
KSTM-10	10	14	10,5	14	26	46	62	7,5	5,5	8	25°
KSTM-12	12	16	12,0	14	28	46	65	8,5	5,5	9	25°
KSTM-14	14	19	13,5	18	34	60	82	9,5	6,6	11	23°
KSTM-16	16	21	15,0	18	36	60	86	10,5	6,6	12	23°
KSTM-18	18	23	16,5	22	42	68	93	11,5	9,0	13	23°
KSTM-20	20	25	18,0	22	44	68	98	13	9,0	14	23°
KSTM-22	22	28	20,0	24	48	74	108	14	9,0	16	22°
KSTM-25	25	31	22,0	27	54	86	124	16	9,0	17	22°
KSTM-30	30	37	25,0	32	64	96	139	17	11,0	20	22°

Abmessungen [Inch]

Bestellnummer	d1 E10	B	C1	h1	h2	m	a	h3	d2	X2	max. Kippwinkel
KSTI-03	,1900	,312	,234	,290	,566	1,000	1,4000	,165	,137	,200	25°
KSTI-04	,2500	,375	,250	,390	,705	1,250	1,7500	,205	,137	,250	25°
KSTI-05	,3125	,437	,312	,430	,824	1,350	1,9500	,236	,150	,280	25°
KSTI-06	,3750	,500	,359	,550	1,022	1,800	2,4000	,376	,180	,300	22°
KSTI-07	,4375	,562	,406	,570	1,082	1,850	2,5000	,315	,205	,330	22°
KSTI-08	,5000	,625	,453	,600	1,191	2,000	2,8000	,354	,205	,380	22°
KSTI-10	,6250	,750	,484	,700	1,409	2,300	3,3500	,413	,205	,470	22°
KSTI-12	,7500	,875	,593	,860	1,687	2,700	3,7500	,472	,270	,530	22°
KSTI-16	1,0000	1,375	1,005	1,100	2,163	3,500	5,0000	,630	,520	,680	20°

Lieferzeit ab Lager

Preise Online-Preisliste
www.igus.de/de/kstm

igubal®-Stehlager | Lieferprogramm

Stehlager mit geteiltem Gehäuse: KSTM-GT

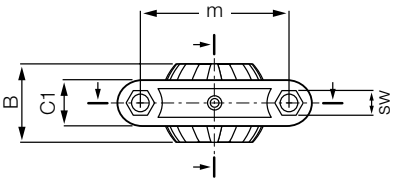

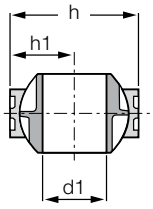

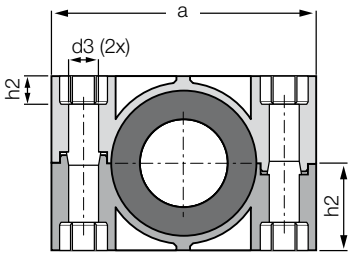

Bestellschlüssel

KSTM-GT40-GT

- geteilte Kalotte
- Abmessung
- geteiltes Gehäuse
- metrisch
- Stehlager
- Maßreihe

Material:
Gehäuse: **RN33** ▶ **Seite 984**
Kalotte: **iglidur® J** ▶ **Seite 660**

- an Ort und Stelle montiert; kein unnötiges Durchfädeln mit schweren Wellen
- Trockenlauf und Wartungsfreiheit
- für hohe statische Lasten
- geringer Bauraum und geringes Gewicht
- hohe Steifigkeit und Dauerfestigkeit
- Lebensdauer berechenbar
- Maßreihe K in Anlehnung an DIN ISO 12240

Belastungsdaten

Bestellnummer	max. radiale Zug-/Druckkraft		max. axiale Zug-/Druckkraft		maximales Anzugsmoment durch die Kalotte	Anzugsmoment in der Befestigung	Gewicht
	kurzzeitig	langzeitig	kurzzeitig	langzeitig			
	[N]	[N]	[N]	[N]	[Nm]	[Nm]	[g]
KSTM-GT35*	11.000	5.500	2.500	1.250	20	15	250,3
KSTM-GT40	11.000	5.500	2.500	1.250	20	15	235
KSTM-GT40-GT**	11.000	5.500	2.500	1.250	20	15	235
KSTM-GT45*	15.000	7.500	3.000	1.500	20	20	405,2
KSTM-GT50	15.000	7.500	3.000	1.500	20	20	389,2
KSTM-GT50-GT**	15.000	7.500	3.000	1.500	20	20	389,2

Abmessungen [mm]

Bestellnummer	d1	d3	h	h1	h2	SW	a	m	C1	B	max. Kippwinkel
	E10										
KSTM-GT35*	35,0	13,5	79,0	39,5	12,6	19,0	120,5	91,0	29,5	48,5	24°
KSTM-GT40	40,0	13,5	79,0	39,5	12,6	19,0	120,5	91,0	29,5	48,5	24°
KSTM-GT40-GT**	40,0	13,5	79,0	39,5	12,6	19,0	120,5	91,0	29,5	48,5	24°
KSTM-GT45*	45,0	13,5	100,0	50,0	12,6	19,0	149,0	114,0	35,0	60,0	24°
KSTM-GT50	50,0	13,5	100,0	50,0	12,6	19,0	149,0	114,0	35,0	60,0	24°
KSTM-GT50-GT**	50,0	13,5	100,0	50,0	12,6	19,0	149,0	114,0	35,0	60,0	24°

*** Durchmesser reduziert mittels eines Gleitlagers; ** Ausführung mit geteiltem Gehäuse und geteilter Kalotte**

Lieferzeit ab Lager

Preise Online-Preisliste
www.igus.de/de/kstm-gt

igubal®-Stehlager | Lieferprogramm

Stehlager ESTM

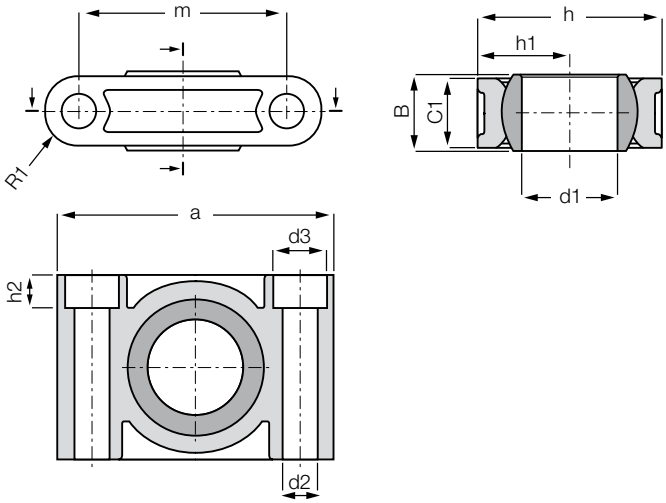

- hohe radiale Belastung
- in Medien einsetzbar

Bestellschlüssel

ESTM-08

- Abmessung
- metrisch
- Stehlager
- Maßreihe

Material:
Gehäuse: **igumid G** ▶ **Seite 983**
Kalotte: **iglidur® W300** ▶ **Seite 657**

- platzsparend
- einfach montierbar
- Lebensdauer berechenbar
- wartungs- und schmiermittelfrei
- Maßreihe E in Anlehnung an DIN ISO 12240

Belastungsdaten

Bestellnummer	max. radiale Zugkraft		max. radiale Druckkraft		max. axiale Kraft		max. Anzugsmoment in der Befestigung	Gewicht
	kurzzeitig	langzeitig	kurzzeitig	langzeitig	kurzzeitig	langzeitig		
	[N]	[N]	[N]	[N]	[N]	[N]	[Nm]	[g]
ESTM-08	2.500	1.250	4.300	2.150	600	300	1,3	5
ESTM-10	3.400	1.700	5.300	2.650	700	350	2,5	7,1
ESTM-12	4.500	2.250	6.500	3.250	750	375	2,5	9
ESTM-16	6.700	3.350	8.500	4.250	1.100	550	4,5	17,5
ESTM-20	8.500	4.250	11.000	5.750	1.400	700	4,5	27,4
ESTM-25	13.500	6.750	18.500	9.250	2.300	1.150	10,5	50,8
ESTM-30*	10.000	5.000	16.500	8.250	2.500	1.250	10,5	79,7

*** abnehmende Festigkeitswerte aufgrund unterschiedlicher Angusskonzepte**

Abmessungen [mm]

Bestellnummer	d1	d2	d3	h	h1	h2	a	m	C1	B	R1	max. Kippwinkel
ESTM-08	8,0	4,5	–	19	9,5	–	31,0	22,0	9,0	8,0	4,5	22°
ESTM-10	10,0	5,5	–	22	11	–	36,0	26,0	10,0	9,0	5,0	22°
ESTM-12	12,0	5,5	–	26	13	–	38,0	28,0	10,0	10,0	5,0	22°
ESTM-16	16,0	6,6	10,6	34,0	17,0	6,4	50,0	37,0	13,0	13,0	6,5	22°
ESTM-20	20,0	9,0	14,0	40,0	20,0	8,6	62,0	46,0	16,0	16,0	8,0	22°
ESTM-25	25,0	9,0	14,0	48,0	24,0	8,6	72,0	54,0	18,0	20,0	9,0	20°
ESTM-30	30,0	11,0	17,0	56,0	28,0	10,6	86,0	64,0	22,0	22,0	11,0	20°

Lieferzeit ab Lager

Preise Online-Preisliste
www.igus.de/de/estm

igubal®-Stehlager | Lieferprogramm

Stehlager mit geteiltem Gehäuse und geteilter Kalotte: ESTM-GT..-GT

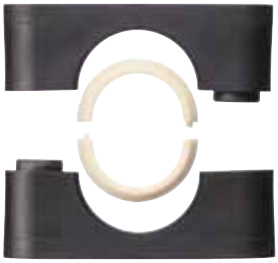

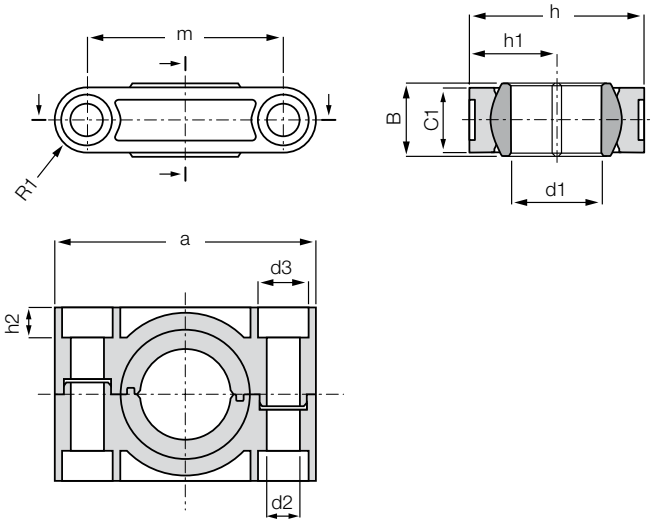

Bestellschlüssel

ESTM-GT16-GT

- Geteilte Kalotte
- Abmessung
- geteilt
- metrisch
- Stehlager
- Maßreihe E

Material:
Gehäuse: **RN33** ▶ **Seite 984**
Kalotte: **iglidur® J** ▶ **Seite 660**

- Zeit sparen bei Montage und Demontage
- geringer Bauraum und geringes Gewicht
- hohe Steifigkeit und Dauerfestigkeit
- Kalottenwerkstoff iglidur® J für geringe Feuchtigkeitsaufnahme
- ideal für den Außeneinsatz
- Maßreihe E in Anlehnung an DIN ISO 12240
- Adapter erhältlich ▶ **Seite 616**

Belastungsdaten

Bestellnummer	max. statische radiale Zugbelastung		max. statische radiale Druckbelastung		Gewicht
	kurzzeitig	langzeitig	kurzzeitig	langzeitig	
	[N]	[N]	[N]	[N]	[g]
ESTM-GT16-GT	2.500	1.250	4.000	2.000	18
ESTM-GT20-GT	3.500	1.750	6.000	3.000	28
ESTM-GT25-GT	5.000	2.500	7.000	3.500	52
ESTM-GT30-GT	5.500	2.750	10.000	5.000	84

Abmessungen [mm]

Bestellnummer	d1	d2	d3	h	h1	h2	a	m	C1	B	R1	max.
	E10											Kippwinkel
ESTM-GT16-GT	16,0	4,5	10,6	34,0	17,0	6,4	50,0	37,0	13,0	13,0	6,5	22°
ESTM-GT20-GT	20,0	5,5	14,0	40,0	20,0	8,6	62,0	46,0	16,0	16,0	8,0	22°
ESTM-GT25-GT	25,0	5,5	14,0	48,0	24,0	8,6	72,0	54,0	18,0	20,0	9,0	22°
ESTM-GT30-GT	30,0	6,6	17,0	56,0	28,0	10,6	86,0	64,0	22,0	22,0	11,0	22°

Lieferzeit ab Lager

Preise Online-Preisliste
www.igus.de/de/estm-gt

igubal®-Stehlager | Lieferprogramm

Stehlager Slim line: ESTM SL

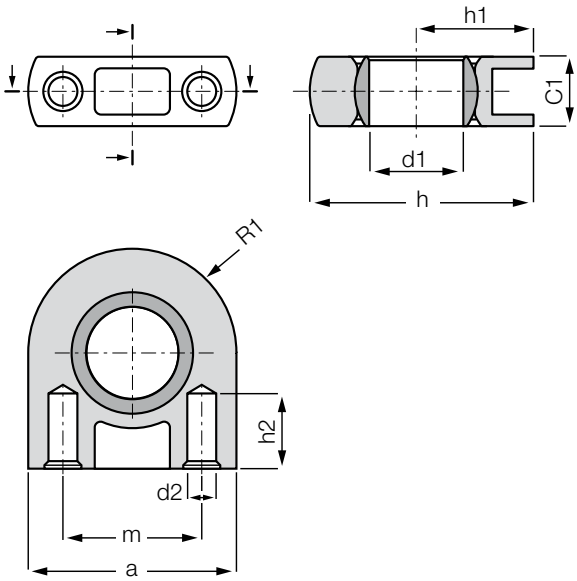

Bestellschlüssel

ESTM-05 SL

- Slim line
- Abmessung
- metrisch
- Stehlager
- Maßreihe

Material:
Gehäuse: **igumid G ▶ Seite 983**
Kalotte: **iglidur® J ▶ Seite 660**

- extrem leicht
- extrem platzsparend
- kostengünstig
- Lebensdauer berechenbar
- wartungs- und schmiermittelfrei
- mit M3-Gewinde, z. B. ESTM-10-SL-M3
- für Spaxschrauben mit Außendurchmesser 3,5 mm
- Maßreihe E in Anlehnung an DIN ISO 12240

Belastungsdaten

Bestellnummer	max. radiale Zugkraft		max. radiale Druckkraft		max. seitliche Kraft		max. axiale Kraft		Gewicht
	kurzzeitig	langzeitig	kurzzeitig	langzeitig	kurzzeitig	langzeitig	kurzzeitig	langzeitig	
	[N]	[N]	[N]	[N]	[N]	[N]	[N]	[N]	[g]
ESTM-05 SL	1.500	750	1.400	700	900	450	150	75	1,6
ESTM-06 SL	1.500	750	1.400	700	900	450	150	75	1,7
ESTM-08 SL	1.600	800	1.400	700	950	475	100	50	1,7
ESTM-10 SL	1.600	800	1.400	700	1.000	500	100	50	1,9

Abmessungen [mm]

Bestellnummer	d1	d2	h	h1	h2	a	m	C1	R1	max. Kippwinkel
	E10									
ESTM-05 SL	5,0	2,5	18,0	10,0	6,5	16,0	10,0	6,0	8,0	17°
ESTM-06 SL	6,0	2,5	18,0	10,0	6,5	16,0	10,0	6,0	8,0	17°
ESTM-08 SL	8,0	2,5	19,0	10,0	6,5	18,0	12,0	6,0	9,0	17°
ESTM-10 SL	10,0	2,5	20,0	10,0	6,5	20,0	14,0	6,0	10,0	17°

Lieferzeit ab Lager

Preise Online-Preisliste
www.igus.de/de/estm-sl

igubal®-Stehlager | Lieferprogramm

Adapter für Stehlager der Maßreihe E

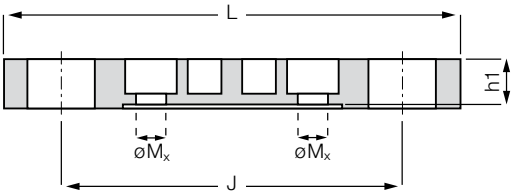

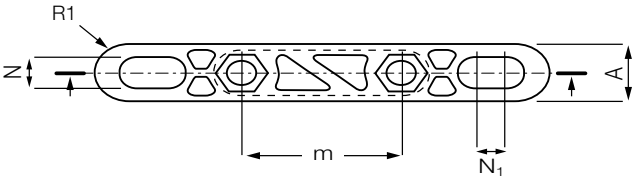

Bestellschlüssel

AD-01-ESTM-20

- Abmessung
- metrisch
- Stehlager
- Maßreihe
- Adapter

- gleiches Stichmaß wie metallische Stehlager
- geringes Gewicht
- für Stehlager der Maßreihe E, (ESTM, ESTM-GT)
- chemikalien- und korrosionsbeständig
- direkt montierbar
- platzsparend
- Anschraubmaße wie metallische Ausführung

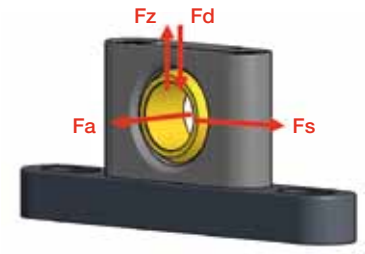

Belastungsdaten

Bestellnummer	max. radiale Zugkraft [Fz]		max. radiale Druck-kraft [Fd]		max. seitliche Kraft [Fs]		max. axiale Kraft [Fa] (Zug/Druck)		Gewicht
	kurzzeitig [N]	langzeitig [N]	kurzzeitig [N]	langzeitig [N]	kurzzeitig [N]	langzeitig [N]	kurzzeitig [N]	langzeitig [N]	[g]
AD-01-ESTM-20*	2.400	1.200	10.000	5.000	3.000	1.500	1.200	600	29,8
AD-01-ESTM-25**	2.400	1.200	10.000	5.000	3.000	1.500	1.200	600	74
AD-01-ESTM-30**	2.400	1.200	10.000	5.000	3.000	1.500	1.200	600	124

Abmessungen [mm]

Bestellnummer	für ESTM-...	d1	L	A	R1	J	h1	N	N1	m	Mx
AD-01-ESTM-20*	ESTM-20	20	130	20	10	97	14	11	8	46	M8
AD-01-ESTM-25**	ESTM-25	25	130	20	10	102	12,5	11	9	54	M8
AD-01-ESTM-30**	ESTM-30	30	158	25	12,5	118	14,9	14	10	64	M10

* Material: Kunststoff
** Material: Aluminium

Lieferzeit ab Lager

Preise Online-Preisliste
www.igus.de/de/ad-01-estm