Telefon (0 22 03) 96 49-145
Telefax (0 22 03) 96 49-334

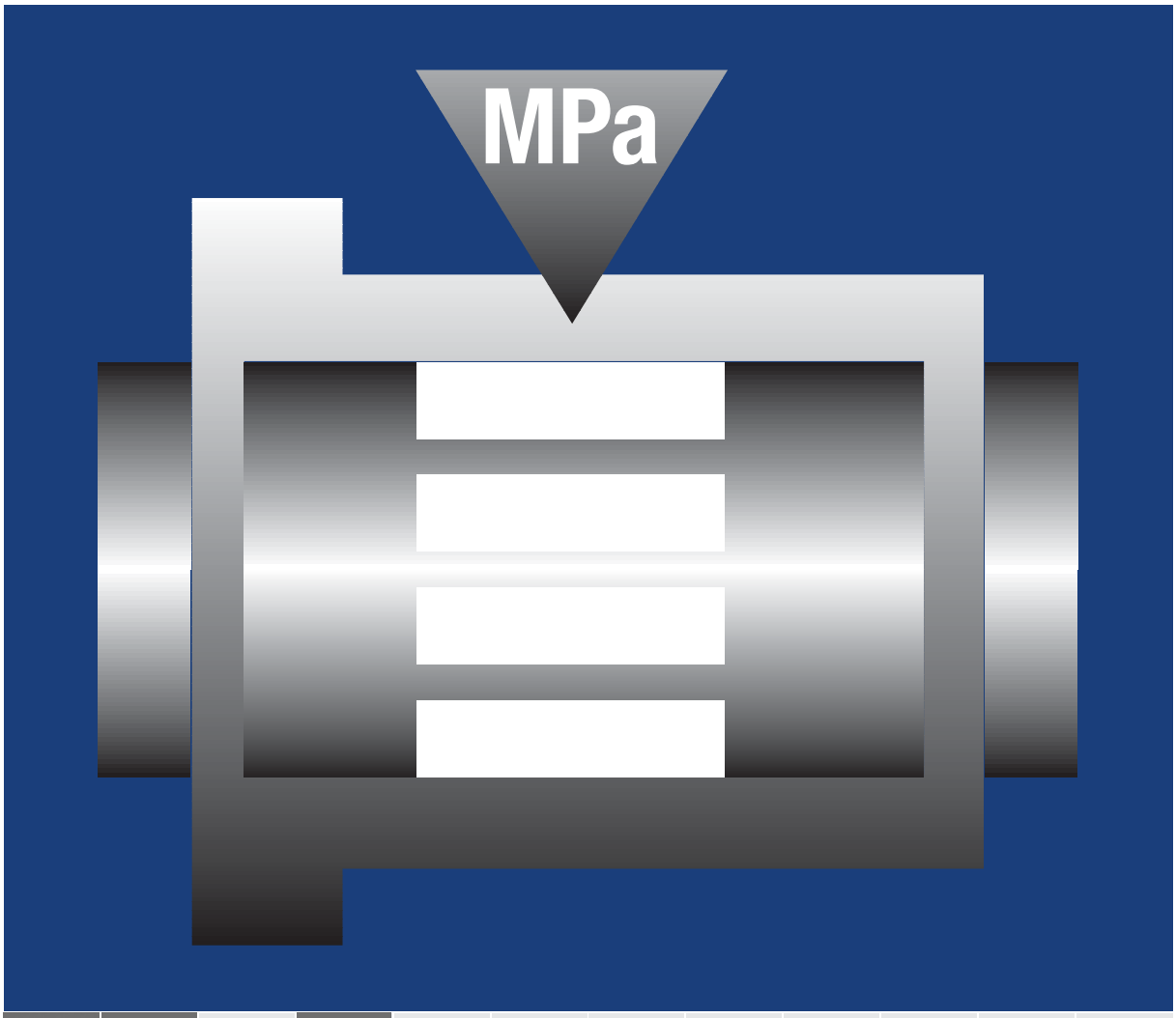

iglidur® Q – fit für hohe Belastungen

- sehr gute Abriebfestigkeit, besonders bei hohen Belastungen
- geeignet für extreme p x v-Werte
- gute Reibwerte
- unempfindlich gegen Schmutz

iglidur® Q | **fit für hohe Belastungen**

Die preisgünstige Lösung für hohe Standzeiten bei hohen bis extremen Belastungen, das ist iglidur® Q. Gleitlager aus diesem Werkstoff eignen sich für alle Bewegungsarten, werden jedoch bevorzugt in Schwenkbewegungen eingesetzt.

3 Bauformen
> 75 Abmessungen
Ø 6–80 mm

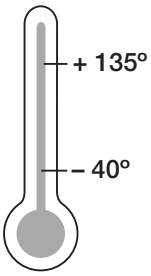

Preisindex

Fit für hohe Belastungen

Wann nehme ich iglidur® Q-Gleitlager?

- für Schwenkanwendungen
- für sehr gute Abriebfestigkeit, besonders bei extremen Belastungen
- für extreme p x v-Werte
- wenn das Lager unempfindlich gegen Schmutz sein soll
- für Unempfindlichkeit bei Kantenbelastungen

Wann nehme ich sie nicht?

- wenn die Lager unter Wasser eingesetzt werden
  ▶ iglidur® H 370 (Kap. 15)
- wenn Temperaturen von dauernd größer als 135°C vorliegen
  ▶ iglidur® H (Kap. 12), iglidur® X (Kap. 6), iglidur® Z (Kap. 22)
- wenn elektrisch leitfähige Lager gebraucht werden
  ▶ iglidur® F (Kap. 11), iglidur® H (Kap. 12)

iglidur® Q
Telefon (0 22 03) 96 49-145
Telefax (0 22 03) 96 49-334
igus® GmbH
51147 Köln
Internet: www.igus.de
E-Mail: info@igus.de

Werkstofftabelle

Allgemeine Eigenschaften	Einheit	iglidur® Q	Prüfmethode
Dichte	g/cm³	1,40	
Farbe		schwarz	
max. Feuchtigkeitsaufnahme bei 23 °C/50 % r. F.	Gew.-%	0,9	DIN 53495
max. Wasseraufnahme	Gew.-%	4,9	
Gleitreibwert, dynamisch, gegen Stahl	μ	0,05–0,15	
p x v-Wert, max. (trocken)	MPa x m/s	0,55	
Mechanische Eigenschaften			
Biege-E-Modul	MPa	4.500	DIN 53457
Biegefestigkeit bei 20 °C	MPa	120	DIN 53452
Druckfestigkeit	MPa	89	
maximal empfohlene Flächenpressung (20 °C)	MPa	100	
Shore-D-Härte		83	DIN 53505
Physikalische und thermische Eigenschaften			
obere langzeitige Anwendungstemperatur	°C	135	
obere kurzzeitige Anwendungstemperatur	°C	155	
untere Anwendungstemperatur	°C	–40	
Wärmeleitfähigkeit	W/m x K	0,23	ASTM C 177
Wärmeausdehnungskoeffizient (bei 23 °C)	$K^{-1} \times 10^{-5}$	5	DIN 53752
Elektrische Eigenschaften			
spezifischer Durchgangswiderstand	Ωcm	$> 10^{15}$	DIN IEC 93
Oberflächenwiderstand	Ω	$> 10^{12}$	DIN 53482

Tabelle 18.1: Werkstoffdaten

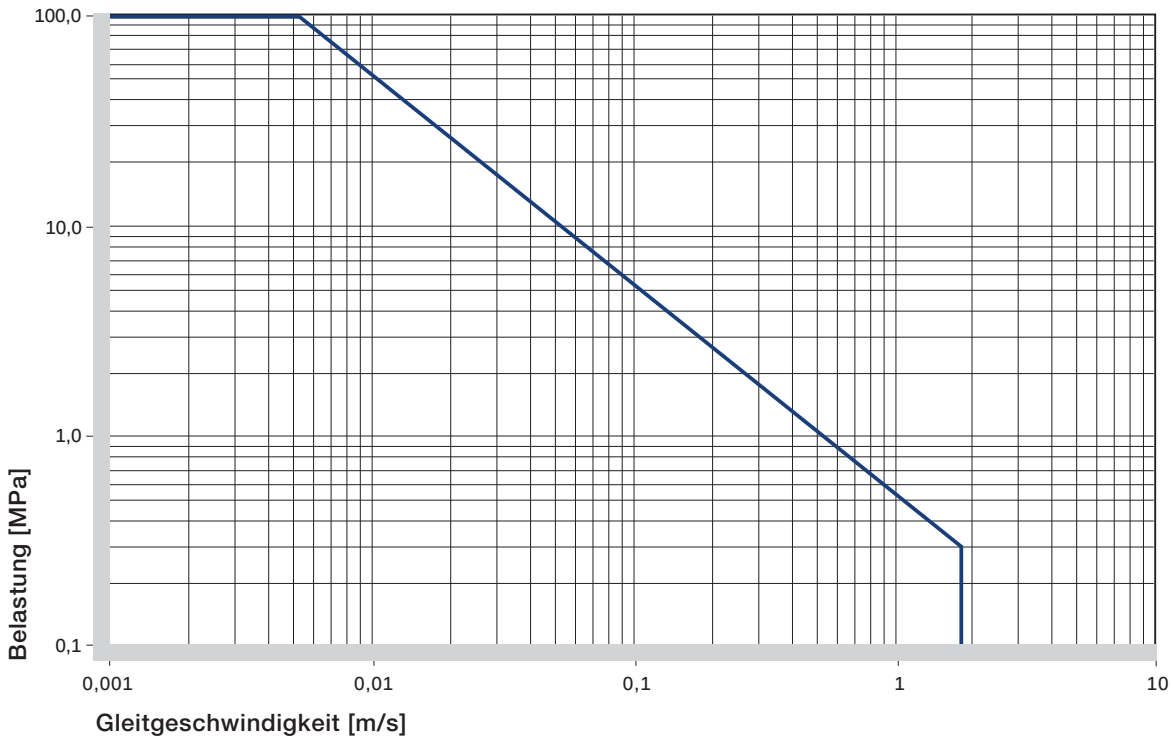

Abb. 18.1: Zulässige p x v-Werte für iglidur® Q-Gleitlager mit 1 mm Wandstärke im Trockenlauf gegen eine Stahlwelle, bei 20°C, eingebaut in ein Stahlgehäuse

Telefon (0 22 03) 96 49-145
Telefax (0 22 03) 96 49-334

Telefon (0 22 03) 96 49-145
Telefax (0 22 03) 96 49-334

igus® GmbH
51147 Köln

Internet: www.igus.de
E-Mail: info@igus.de

iglidur® Q | technische Daten

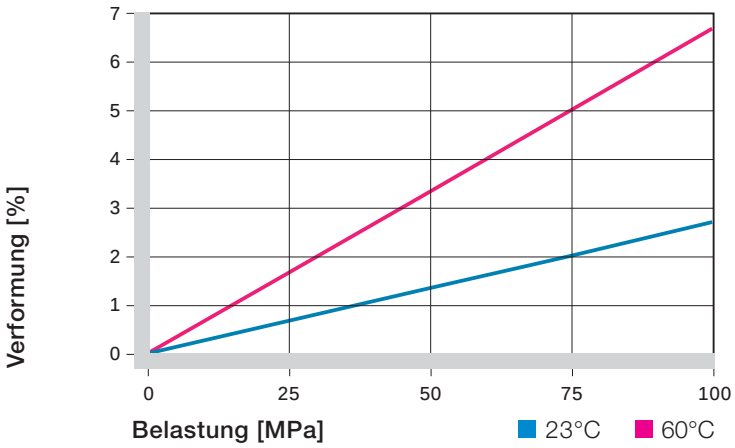

Abb. 18.2: Verformung unter Belastung und Temperaturen

m/s	rotierend	oszillierend	linear
dauerhaft	1	0,7	5
kurzzeitig	2	1,4	6

Tabelle 18.2: Maximale Gleitgeschwindigkeiten

iglidur® Q	Anwendungstemperatur
untere	–40 °C
obere, langzeitig	+135 °C
obere, kurzzeitig	+155 °C

Tabelle 18.3: Temperaturgrenzen für iglidur® Q

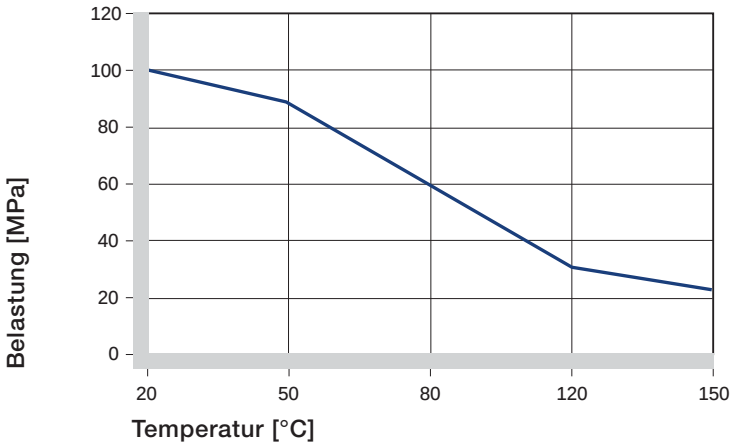

Abb. 18.3: Maximal empfohlene Flächenpressung in Abhängigkeit von der Temperatur

iglidur® Q	trocken	Fett	Öl	Wasser
Reibwerte µ	0,05–0,15	0,09	0,04	0,04

Tabelle 18.4: Reibwerte für iglidur® Q gegen Stahl (Ra = 1 µm, 50 HRC)

iglidur® Q-Gleitlager wurden speziell für Extrembelastungen entwickelt. Unter hohen Belastungen gehört iglidur® Q zu den Werkstoffen, die mit Abstand die beste Verschleißfestigkeit unter den iglidur®-Werkstoffen aufweisen. Ab einer radialen Belastung von 25 MPa werden sogar Gleitlager aus dem hochabriebfesten iglidur® W300 übertroffen. Spezielle, im Material extrem fein verteilte Festschmierstoffe sorgen dafür, dass wartungsfreier Trockenlauf bei jeder Belastung gewährleistet ist.

Flächenpressung

iglidur® Q ist ein Werkstoff, der eingesetzt wird, wenn hohe p x v-Werte durch hohe Belastungen erreicht werden. p x v-Werte über 1 sind möglich für Belastungen über 50 MPa. Abb. 18.2 zeigt die elastische Verformung von iglidur® Q bei radialen Belastungen. Unter der maximal empfohlenen Flächenpressung von 100 MPa beträgt die Verformung bei Raumtemperatur weniger als 3 %.

Abb. 18.2
▶ Flächenpressung, S. 1.20

Zulässige Gleitgeschwindigkeiten

Unter extremen Radiallasten können iglidur® Q-Gleitlager die höchsten p x v-Werte erreichen, die im Trockenlauf mit Gleitlagern möglich sind. Obwohl iglidur® Q-Gleitlager die größten Vorteile bei hohen Belastungen und niedrigen Geschwindigkeiten haben, sind wegen der hervorragenden Reibwerte dieser Lager auch hohe Gleitgeschwindigkeiten möglich. Die in Tabelle 18.2 angegebenen Werte zeigen die Geschwindigkeit, bei der die Temperatur infolge von Reibung bis an den maximal zulässigen Wert ansteigt.

▶ Gleitgeschwindigkeit, S. 1.22
▶ p x v-Wert, S. 1.24

Temperaturen

Gleitlager aus iglidur® Q behalten ihre exzellente Verschleißfestigkeit auch bei hohen Temperaturen. Die obere langzeitige Anwendungstemperatur beträgt 135°C. Kurzzeitig verträgt der Werkstoff sogar 155°C. Aufgrund von

unterschiedlichen Umgebungseinflüssen kann der Presssitz der Lager auch bei niedrigen Temperaturen nachlassen. Deshalb kann es erforderlich werden, die Lager in der Bohrung zu sichern. Auch ist zu beachten, dass der Reibwert temperaturabhängig ab ca. 100°C stärker ansteigt.

Abb. 18.3
▶ Anwendungstemperaturen, S. 1.25

Reibung und Verschleiß

Viele trocken laufende Kunststoffgleitlager weisen mit steigenden Belastungen sinkende Reibwerte auf. iglidur® Q übertrifft noch die anderen iglidur®-Gleitlager, die unter hohen Belastungen schon exzellente Reibwerte aufweisen. Schon nach kurzer Einlaufphase sinkt der Reibwert auf seinen endgültigen Wert.
Mit diesen niedrigen Reibwerten ist iglidur® Q der richtige Lagerwerkstoff, wenn es bei extremen Belastungen auf höchste Verschleißfestigkeit ankommt.

Auch der Gegenlaufpartner hat großen Einfluss auf Reibung und Verschleiß. Sehr glatte Wellen erhöhen den Reibwert der Lager. Für Anwendungen mit hohen Belastungen empfehlen wir gehärtete und geschliffene Oberflächen mit einer Mittenrauigkeit Ra = 0,15 bis 0,3 µm.

Abb. 18.4 bis 18.6
▶ Reibwerte und Oberflächen, S. 1.27
▶ Verschleißfestigkeit, S. 1.28

Wellenwerkstoffe

Die Diagramme 18.7 und 18.8 zeigen einen Auszug der Ergebnisse von Tests mit unterschiedlichen Wellenwerkstoffen, die mit Gleitlagern aus iglidur® Q durchgeführt worden sind.
Es fällt auf, dass iglidur® Q-Gleitlager im unteren Belastungsbereich im Durchschnitt gar nicht so günstige Verschleißwerte haben, wie zum Beispiel Lager aus iglidur® J oder iglidur® W300. Die eigentliche Stärke von iglidur® Q liegt aber in der Verschleißfestigkeit im Schwerlastbereich und im Schwenkbetrieb. Im Schwenkbereich gehören die Paarungen iglidur® Q gegen hartverchromte Wellen und

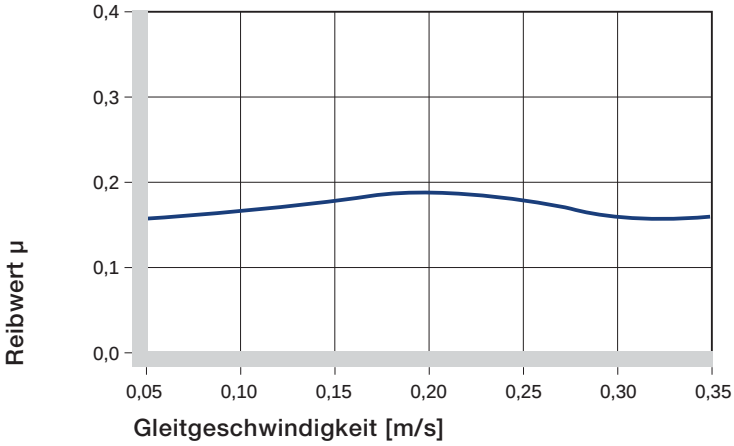

Abb. 18.4: Reibwerte in Abhängigkeit von der Gleitgeschwindigkeit, p = 0,75 MPa konstant

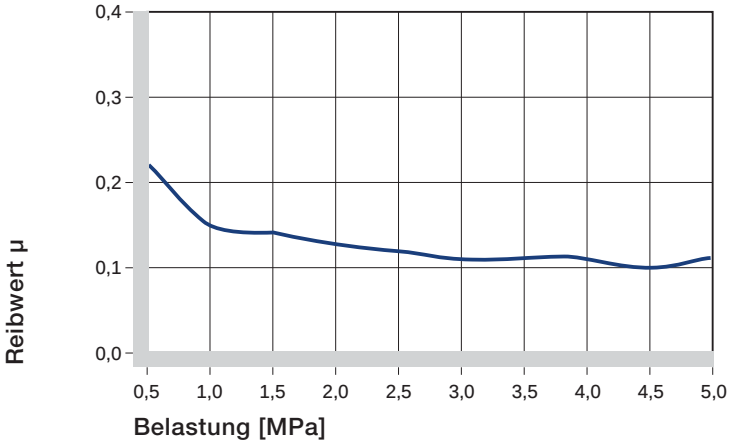

Abb. 18.5: Reibwerte in Abhängigkeit von der Belastung, v = 0,01 m/s

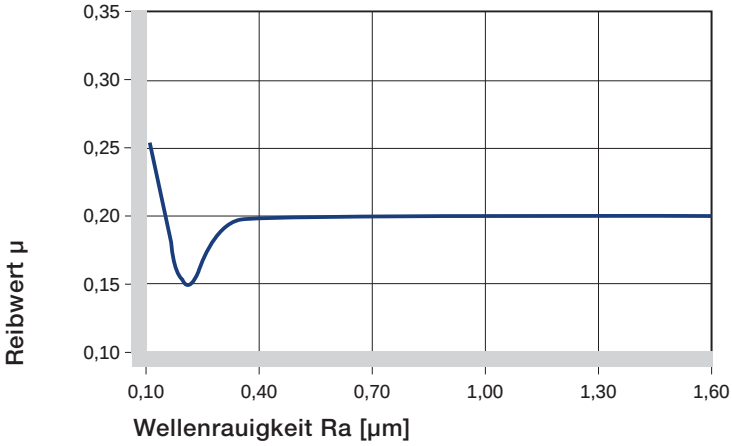

Abb. 18.6: Reibwerte in Abhängigkeit von der Wellenoberfläche (Welle Cf53)

Telefon (0 22 03) 96 49-145
Telefax (0 22 03) 96 49-334

iglidur® Q | technische Daten

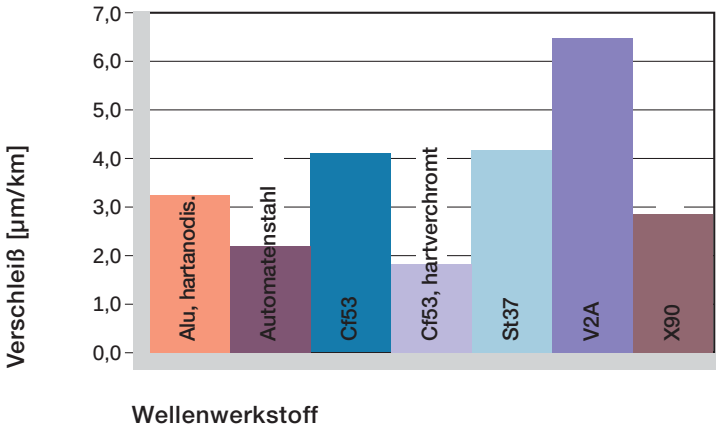

Abb. 18.7: Verschleiß, rotierende Anwendung mit unterschiedlichen Wellenwerkstoffen, p = 0,75 MPa, v = 0,5 m/s

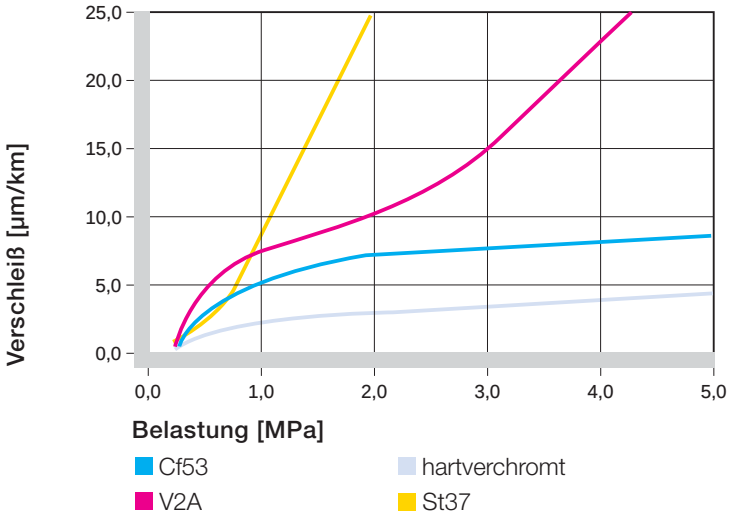

Abb. 18.8: Verschleiß mit unterschiedlichen Wellenwerkstoffen bei rotierenden Anwendungen

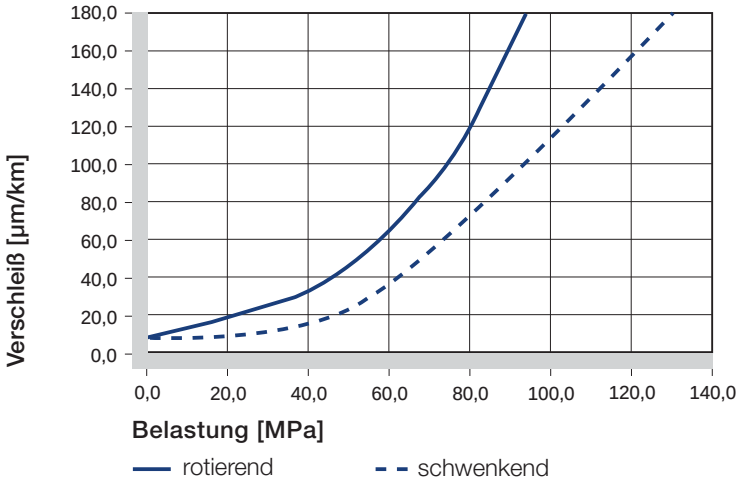

Abb 18.9: Verschleiß bei schwenkenden und rotierenden Anwendungen mit Cf53-Welle in Abhängigkeit von der Belastung

gegen Wellen aus Automatenstahl zu den besten getesteten Kombinationen.

Falls der von Ihnen vorgesehene Wellenwerkstoff in dieser Liste nicht enthalten ist, sprechen Sie uns bitte an.

Abb. 18.7 bis 18.10
▶ Wellenwerkstoffe, S. 1.30

Einbautoleranzen

iglidur® Q-Gleitlager sind Standardlager für Wellen mit h-Toleranz (empfohlen mindestens h9).
Die Lager sind ausgelegt für das Einpressen in eine H7-tolerierte Aufnahme. Nach dem Einbau in eine Aufnahme mit Nennmaß stellt sich der Innendurchmesser der Lager mit E10-Toleranz selbständig ein.

▶ Prüfverfahren, S. 1.35

Chemikalienbeständigkeit

iglidur® Q-Gleitlager weisen eine sehr gute Beständigkeit gegen Chemikalien auf. Sie besitzen eine exzellente Beständigkeit gegen organische Lösungsmittel, Kraftstoffe, Öle und Fette.
Gegen schwache Säuren und schwache Laugen ist der Werkstoff nur teilweise beständig. Die Feuchtigkeitsaufnahme von iglidur® Q-Gleitlagern beträgt im Normalklima etwa 0,9%. Die Sättigungsgrenze im Wasser liegt bei 4,9%. Dies muss bei entsprechenden Einsatzbedingungen berücksichtigt werden.

Abb. 18.11
▶ Chemikalientabelle, S. 70.2

Radioaktive Strahlen

Gleitlager aus iglidur® Q sind strahlenbeständig bis zu einer Strahlungsintensität von 3 x 10^2 Gy.

UV-Beständigkeit

Die tribologischen Eigenschaften der iglidur® Q-Gleitlager bleiben unter Witterungseinflüssen weitgehend konstant. Es kommt jedoch zu einer geringfügigen Versprödung des Werkstoffs.

Vakuum

Bei Einsatz im Vakuum gast der eventuell vorhandene Feuchtegehalt aus. Deshalb sind nur trockene Lager aus iglidur® Q für Vakuum geeignet.

Elektrische Eigenschaften

Gleitlager aus iglidur® Q sind elektrisch isolierend.

Durchmesser d1 [mm]	Welle h9 [mm]	iglidur® Q E10 [mm]
bis 3	0–0,025	+0,014 +0,054
> 3 bis 6	0–0,030	+0,020 +0,068
> 6 bis 10	0–0,036	+0,025 +0,083
> 10 bis 18	0–0,043	+0,032 +0,102
> 18 bis 30	0–0,052	+0,040 +0,124
> 30 bis 50	0–0,062	+0,050 +0,150
> 50 bis 80	0–0,074	+0,060 +0,180

Tabelle 18.5: Wichtige Toleranzen für iglidur® Q-Gleitlager nach ISO 3547-1 nach dem Einpressen

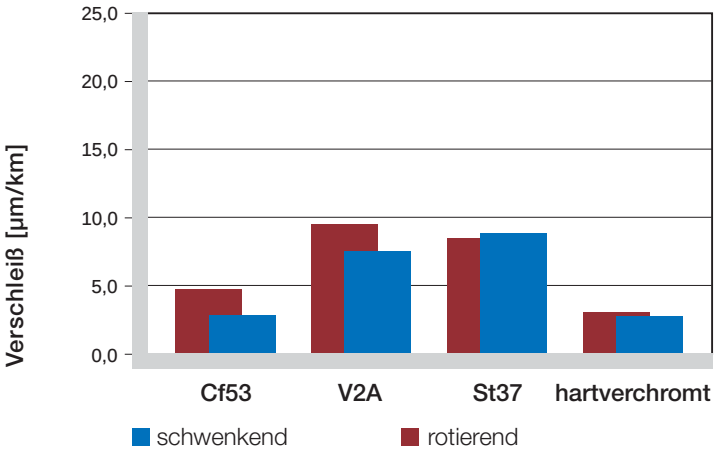

Abb 18.10: Verschleiß bei schwenkenden und rotierenden Anwendungen mit verschiedenen Wellenwerkstoffen bei p = 2 MPa

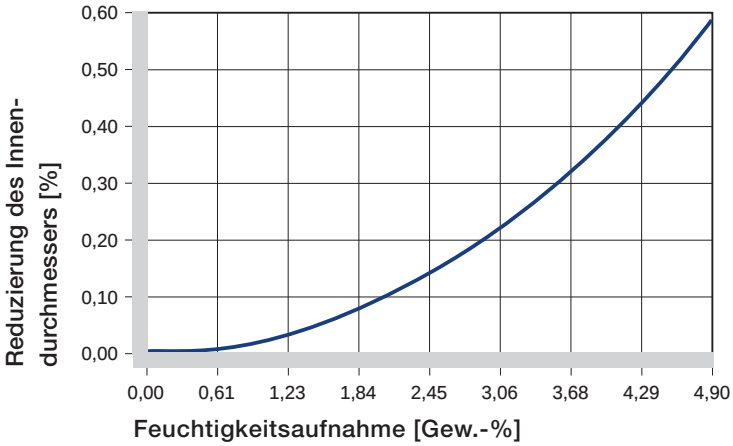

Abb. 18.11: Einfluss der Feuchtigkeitsaufnahme von iglidur® Q-Gleitlagern

Medium	Beständigkeit
Alkohole	+ bis 0
Kohlenwasserstoffe	+
Fette, Öle, nicht additiviert	+
Kraftstoffe	+
verdünnte Säuren	0 bis –
starke Säuren	–
verdünnte Basen	+
starke Basen	0

Tabelle 18.6: Chemikalienbeständigkeit von iglidur® Q – detaillierte Liste ab Seite 70.2
+ beständig 0 bedingt beständig – unbeständig
Alle Angaben bei Raumtemperatur [20°C]

iglidur® Q	
spezifischer Durchgangswiderstand	> 10^{15} Ωcm
Oberflächenwiderstand	> 10^{12} Ω

Tabelle 18.7: Elektrische Eigenschaften von iglidur® Q

iglidur® Q | **zylindrische Gleitlager | mm**

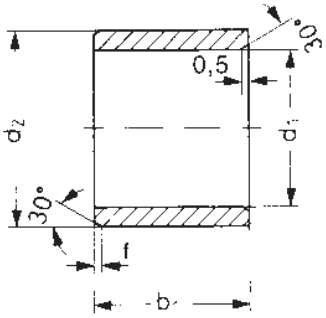

Angaben in mm

Aufbau der Bestellnr.:

Q S M-0608-10

- b1
- d2
- d1
- metrisch
- Form
- Werkstoff

Abmessungen nach ISO 3547-1 und Sonderabmessungen

Fase in Abhängigkeit von d1

d1 [mm]:	Ø 1–6	Ø 6–12	Ø 12–30	Ø > 30
f [mm]:	0,3	0,5	0,8	1,2

Bestellnummer	d1	d1-Toleranz*	d2	b1 h13
QSM-0608-10	6,0	+0,020 +0,068	8,0	10,0
QSM-0810-08	8,0	+0,025 +0,083	10,0	8,0
QSM-1012-10	10,0	+0,025 +0,083	12,0	10,0
QSM-1214-10	12,0	+0,032 +0,102	14,0	10,0
QSM-1214-20	12,0	+0,032 +0,102	14,0	20,0
QSM-1618-08	16,0	+0,032 +0,102	18,0	8,0
QSM-1618-12	16,0	+0,032 +0,102	18,0	12,5
QSM-1618-20	16,0	+0,032 +0,102	18,0	20,0
QSM-1820-20	18,0	+0,032 +0,102	20,0	20,0
QSM-2022-15	20,0	+0,040 +0,124	22,0	15,0
QSM-2023-15	20,0	+0,040 +0,124	23,0	15,0
QSM-2023-20	20,0	+0,040 +0,124	23,0	20,0
QSM-2023-25	20,0	+0,040 +0,124	23,0	25,0
QSM-2023-30	20,0	+0,040 +0,124	23,0	30,0
QSM-2528-25	25,0	+0,040 +0,124	28,0	25,0
QSM-2528-48	25,0	+0,040 +0,124	28,0	48,0

Bestellnummer	d1	d1-Toleranz*	d2	b1 h13
QSM-3034-20	30,0	+0,040 +0,124	34,0	20,0
QSM-3034-40	30,0	+0,040 +0,124	34,0	40,0
QSM-3539-15	35,0	+0,050 +0,150	39,0	15,0
QSM-3539-30	35,0	+0,050 +0,150	39,0	30,0
QSM-3539-50	35,0	+0,050 +0,150	39,0	50,0
QSM-4044-40	40,0	+0,050 +0,150	44,0	40,0
QSM-4044-47	40,0	+0,050 +0,150	44,0	47,0
QSM-4550-252	45,0	+0,050 +0,150	50,0	25,2
QSM-4550-50	45,0	+0,050 +0,150	50,0	50,0
QSM-5055-50	50,0	+0,050 +0,150	55,0	50,0
QSM-5055-60	50,0	+0,050 +0,150	55,0	60,0
QSM-6065-50	60,0	+0,060 +0,180	65,0	50,0
QSM-6570-34	65,0	+0,060 +0,180	70,0	34,0
QSM-7075-50	70,0	+0,060 +0,180	75,0	50,0
QSM-8085-60	80,0	+0,060 +0,180	85,0	60,0

*** nach dem Einpressen; Messverfahren ▶ Seite 1.34 f.**

Bestellhinweis

Wir haben unsere Preise nach Bestellmengen gestaffelt:

1– 9 10–24	25–49 50–99	100–199 200–499	500– 999 1000–2499	2500–4999

Form S **Form F** **Form T**

Entnehmen Sie die Preise der aktuellen Gleitlager-Preisliste, oder besuchen Sie die igus®-Website unter www.igus.de/iglidurshop

Kein Mindestbestellwert! **Kein Mindermengenzuschlag!**

Lebensdauerberechnung, 3-D-CAD-Daten und weitere Informationen ▶ www.igus.de/de/q

Telefon (0 22 03) 96 49-145
Telefax (0 22 03) 96 49-334
igus® GmbH
51147 Köln
Internet: www.igus.de
E-Mail: info@igus.de

iglidur® Q | **Gleitlager mit Bund** | mm

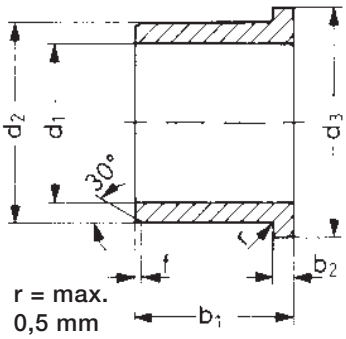

r = max.
0,5 mm

Angaben in mm

Aufbau der Bestellnr.:

Q F M-0608-04

- b1
- d2
- d1
- metrisch
- Form
- Werkstoff

Fase in Abhängigkeit von d1

d1 [mm]:	Ø 1–6	Ø 6–12	Ø 12–30	Ø > 30
f [mm]:	0,3	0,5	0,8	1,2

Abmessungen nach ISO 3547-1 und Sonderabmessungen

Bestellnummer	d1	d1-Toleranz*	d2	d3	b1	b2
				d13	h13	-0,14
QFM-0608-04	6,0	+0,020 +0,068	8,0	12,0	4,0	1,0
QFM-0810-05	8,0	+0,025 +0,083	10,0	15,0	5,5	1,0
QFM-0810-06	8,0	+0,025 +0,083	10,0	15,0	6,0	1,0
QFM-1012-06	10,0	+0,025 +0,083	12,0	18,0	6,0	1,0
QFM-1012-10	10,0	+0,025 +0,083	12,0	18,0	10,0	1,0
QFM-101215-035	10,0	+0,025 +0,083	12,0	15,0	3,5	1,0
QFM-101215-08	10,0	+0,025 +0,083	12,0	15,0	8,0	1,0
QFM-1214-08	12,0	+0,032 +0,102	14,0	20,0	8,0	1,0
QFM-1214-12	12,0	+0,032 +0,102	14,0	20,0	12,0	1,0
QFM-1214-20	12,0	+0,032 +0,102	14,0	20,0	20,0	1,0
QFM-1416-12	14,0	+0,032 +0,102	16,0	22,0	12,0	1,0
QFM-1618-17	16,0	+0,032 +0,102	18,0	24,0	17,0	1,0
QFM-1820-12	18,0	+0,032 +0,102	20,0	26,0	12,0	1,0
QFM-2023-21	20,0	+0,032 +0,102	23,0	30,0	21,5	1,5
QFM-2528-21	25,0	+0,040 +0,124	28,0	35,0	21,5	1,5
QFM-2730-20	27,0	+0,040 +0,124	30,0	38,0	20,0	1,5
QFM-3034-37	30,0	+0,040 +0,124	34,0	42,0	37,0	2,0
QFM-3539-26	35,0	+0,050 +0,150	39,0	47,0	26,0	2,0
QFM-4044-40	40,0	+0,050 +0,150	44,0	52,0	40,0	2,0
QFM-5055-50	50,0	+0,050 +0,150	55,0	63,0	50,0	2,0
QFM-6065-50	60,0	+0,060 +0,180	65,0	78,0	50,0	2,0
QFM-7075-50	70,0	+0,060 +0,180	75,0	83,0	50,0	2,0

* nach dem Einpressen; Messverfahren ▶ Seite 1.34 f.

Telefon (0 22 03) 96 49-145
Telefax (0 22 03) 96 49-334

iglidur® Q | **Anlaufscheibe | mm**

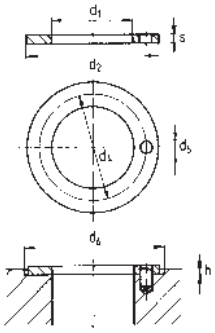

Angaben in mm

Aufbau der Bestellnr.:

Q T M 2842-015

- b1
- d2
- d1
- metrisch
- Form
- Werkstoff

Bestellnummer	d1	d2	s	d4	d5	h	d6
	+0,3	–0,3	–0,06	–0,12/+0,12	–0,375/+0,125	+0,2/–0,2	+0,12
QTM-2842-015	28,0	42,0	1,5	35,0	4,0	1,0	42,0
QTM-3254-015	32,0	54,0	1,5	43,0	4,0	1,0	54,0

Dieser futuristische Elektroroller fährt mit Gleitlagern aus iglidur® Q. Die Vorteile: wartungsfrei, leicht und belastbar.

Lebensdauerberechnung, 3-D-CAD-Daten und weitere Informationen ► www.igus.de/de/q

Telefon (0 22 03) 96 49-145
Telefax (0 22 03) 96 49-334

igus® GmbH
51147 Köln

Internet: www.igus.de
E-Mail: info@igus.de

iglidur® Q | **zylindrische Gleitlager | Inch**

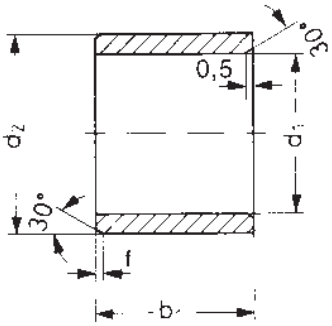

Angaben in 1/16 Inch

Aufbau der Bestellnr.:

Q S I -0607-04

- b1
- d2
- d1
- Inch
- Form
- Werkstoff

Fase in Abhängigkeit von d1

d1 [mm]:	Ø 1–6	Ø 6–12	Ø 12–30	Ø > 30
f [mm]:	0,3	0,5	0,8	1,2

Bestellnummer	d1	d2	b1	d1*		Einpressbohrung		Wellenmaße	
				max.	min.	max.	min.	max.	min.
QSI-0607-04	3/8	15/32	1/4	,3773	,3750	,4691	,4684	,3740	,3731
QSI-0607-06	3/8	15/32	3/8	,3773	,3750	,4691	,4684	,3740	,3731
QSI-0607-08	3/8	15/32	1/2	,3773	,3750	,4691	,4684	,3740	,3731
QSI-0708-08	7/16	17/32	1/2	,4406	,4379	,5316	,5309	,4365	,4355
QSI-0809-12	1/2	19/32	3/4	,5030	,5003	,5941	,5934	,4990	,4980
QSI-1011-12	5/8	23/32	3/4	,6280	,6253	,7192	,7184	,6240	,6230
QSI-1214-08	3/4	7/8	1/2	,7541	,7507	,8755	,8747	,7491	,7479
QSI-1214-12	3/4	7/8	3/4	,7541	,7507	,8755	,8747	,7491	,7479
QSI-1214-16	3/4	7/8	1	,7541	,7507	,8755	,8747	,7491	,7479
QSI-1416-16	7/8	1	1	,8791	,8757	1,0005	,9997	,8741	,8729
QSI-1618-16	1	1 1/8	1	1,0041	1,0007	1,1255	1,1247	,9991	,9979
QSI-1618-24	1	1 1/8	1 1/2	1,0041	1,0007	1,1255	1,1247	,9991	,9979
QSI-1820-24	1 1/8	1 9/32	1 1/2	1,1288	1,1254	1,2818	1,2808	1,1238	1,1226
QSI-2022-20	1 1/4	1 13/32	1 1/4	1,2548	1,2508	1,4068	1,4058	1,2488	1,2472
QSI-2022-24	1 1/4	1 13/32	1 1/2	1,2548	1,2508	1,4068	1,4058	1,2488	1,2472
QSI-2426-24	1 1/2	1 21/32	1 1/2	1,5048	1,5008	1,6568	1,6558	1,4988	1,4972
QSI-2629-20	1 5/8	1 25/32	1 1/4	1,6297	1,6258	1,7818	1,7808	1,6238	1,6222
QSI-2831-32	1 3/4	1 15/16	2	1,7547	1,7507	1,9381	1,9371	1,7487	1,7471
QSI-3235-12	2	2 3/16	3/4	2,0057	2,0011	2,1883	2,1871	1,9981	1,9969
QSI-3235-16	2	2 3/16	1	2,0057	2,0011	2,1883	2,1871	1,9981	1,9969
QSI-3235-24	2	2 3/16	1 1/2	2,0057	2,0011	2,1883	2,1871	1,9981	1,9969
QSI-3235-32	2	2 3/16	2	2,0057	2,0011	2,1883	2,1871	1,9981	1,9969
QSI-3235-40	2	2 3/16	2 1/2	2,0057	2,0011	2,1883	2,1871	1,9981	1,9969
QSI-3639-32	2 1/4	2 7/16	2	2,2577	2,2531	2,4377	2,4365	2,2507	2,2489

*** nach dem Einpressen; Messverfahren ▶ Seite 1.34 f.**

Bestellhinweis

Wir haben unsere Preise nach Bestellmengen gestaffelt:

1– 9	25–49	100–199	500– 999	2500–4999
10–24	50–99	200–499	1000–2499	

Form S **Form F** **Form T**

Entnehmen Sie die Preise der aktuellen Gleitlager-Preisliste, oder besuchen Sie die igus®-Website unter www.igus.de/iglidurshop

Kein Mindestbestellwert! **Kein Mindermengenzuschlag!**

Lebensdauerberechnung, 3-D-CAD-Daten und weitere Informationen ▶ www.igus.de/de/q

Telefon (0 22 03) 96 49-145
Telefax (0 22 03) 96 49-334

iglidur® Q | **Gleitlager mit Bund | Inch**

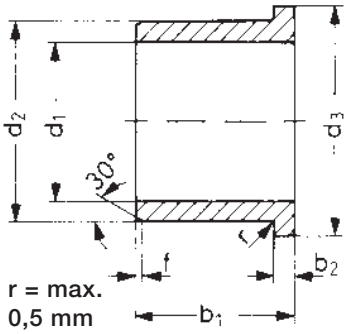

r = max.
0,5 mm

Angaben in 1/16 Inch

Aufbau der Bestellnr.:

Q F I -0607-04

- b1
- d2
- d1
- Inch
- Form
- Werkstoff

Fase in Abhängigkeit von d1

d1 [mm]:	Ø 1–6	Ø 6–12	Ø 12–30	Ø > 30
f [mm]:	0,3	0,5	0,8	1,2

Bestellnummer	d1	d2	b1	d3	b2	d1*		Einpressbohrung		Wellenmaße	
						max.	min.	max.	min.	max.	min.
QFI-0607-04	3/8	15/32	1/4	,687	,046	,3773	,3750	,4691	,4684	,3740	,3731
QFI-0607-08	3/8	15/32	1/2	,687	,046	,3773	,3750	,4691	,4684	,3740	,3731
QFI-0809-04	1/2	19/32	1/4	,875	,046	,5030	,5003	,5941	,5934	,4990	,4980
QFI-0809-08	1/2	19/32	1/2	,875	,046	,5030	,5003	,5941	,5934	,4990	,4980
QFI-0809-12	1/2	19/32	3/4	,875	,046	,5030	,5003	,5941	,5934	,4990	,4980
QFI-1011-12	5/8	23/32	3/4	,937	,046	,6280	,6253	,7192	,7184	,6240	,6230
QFI-1012-08	5/8	3/4	3/4	1,000	,062	,6290	,6263	,7510	,7500	,6250	,6240
QFI-1214-08	3/4	7/8	1/2	1,125	,062	,7541	,7507	,8755	,8747	,7491	,7479
QFI-1214-12	3/4	7/8	3/4	1,125	,062	,7541	,7507	,8755	,8747	,7491	,7479
QFI-1214-16	3/4	7/8	1	1,125	,062	,7541	,7505	,8755	,8747	,7491	,7479
QFI-1416-12	7/8	1	3/4	1,250	,062	,8791	,8757	1,0005	,9997	,8741	,8729
QFI-1416-16	7/8	1	1	1,250	,062	,8791	,8757	1,0005	,9997	,8741	,8729
QFI-1618-08	1	1 1/8	1/2	1,375	,062	1,0041	1,0007	1,1255	1,1247	,9991	,9979
QFI-1618-16	1	1 1/8	1	1,375	,062	1,0041	1,0007	1,1255	1,1247	,9991	,9979
QFI-1618-24	1	1 1/8	1 1/2	1,375	,062	1,0041	1,0007	1,1255	1,1247	,9991	,9979
QFI-1820-12	1 1/8	1 9/32	3/4	1,562	,078	1,1288	1,1254	1,2818	1,2808	1,1238	1,1226
QFI-1820-24	1 1/8	1 9/32	1 1/2	1,562	,078	1,1288	1,1254	1,2818	1,2808	1,1238	1,1226
QFI-2022-20	1 1/4	1 13/32	1 1/4	1,687	,078	1,2548	1,2508	1,4068	1,4058	1,2488	1,2472
QFI-2022-24	1 1/4	1 13/32	1 1/2	1,687	,078	1,2548	1,2508	1,4068	1,4058	1,2488	1,2472
QFI-2426-24	1 1/2	1 21/32	1 1/2	2,000	,078	1,5048	1,5008	1,6568	1,6558	1,4988	1,4972
QFI-2831-32	1 3/4	1 15/16	2	2,375	,093	1,7547	1,7507	1,9381	1,9371	1,7487	1,7471
QFI-3235-32	2	2 3/16	2	2,625	,093	2,0057	2,0011	2,1883	2,1871	1,9981	1,9969
QFI-3639-32	2 1/4	2 7/16	2	2,750	,093	2,2577	2,2531	2,4377	2,4365	2,2507	2,2489

*** nach dem Einpressen; Messverfahren ▶ Seite 1.34 f.**

Telefon (0 22 03) 96 49-145
Telefax (0 22 03) 96 49-334
igus® GmbH
51147 Köln
Internet: www.igus.de
E-Mail: info@igus.de